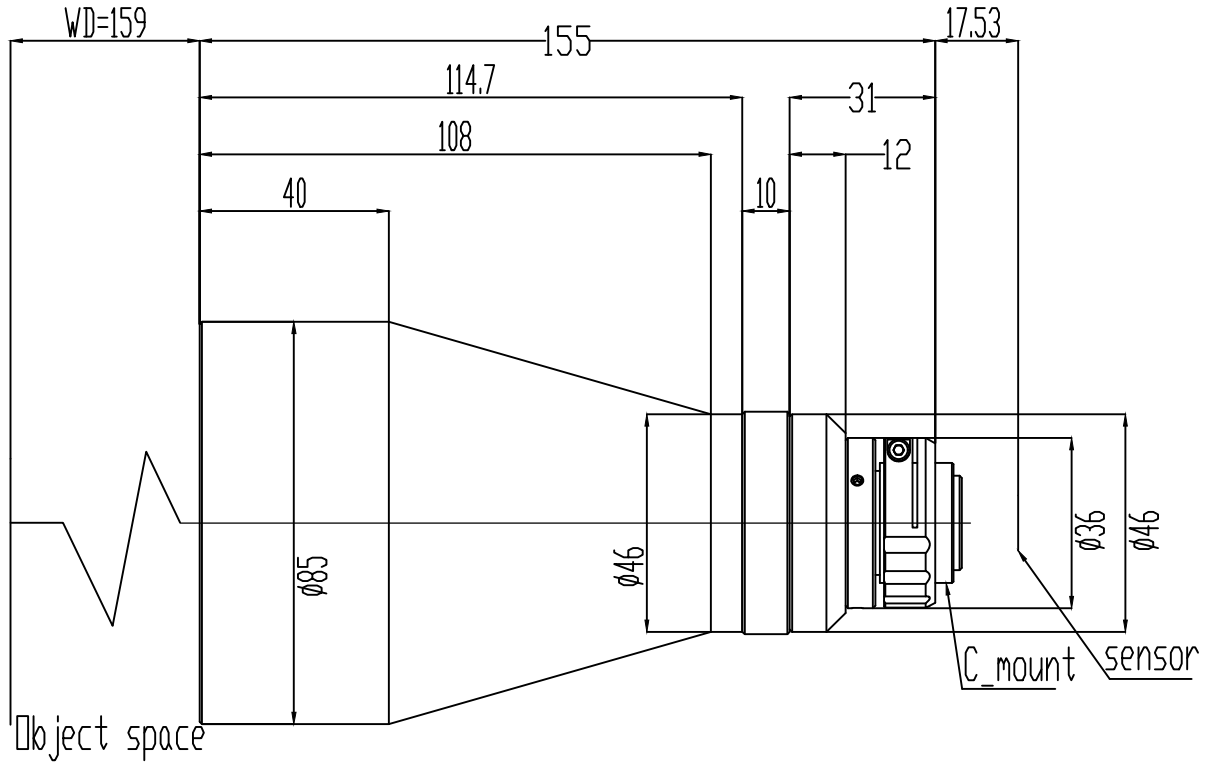

Specification		
Magnification	放大倍率	0.124X
Conjugate Distance	物像距	331.9mm
Working Distance	工作距离	159±2mm
F.No	光圈值	F4.18
Object Telecentricity	物方远心度	<0.1°
Distortion	光学畸变	<0.1%
MTF	像方MTF	237lp/mm>0.3
DOF	景深	±7mm
NA	数值孔径	/
Mount	接口	C Mount
Max Image Circle	像面	1/2.3"
	芯片大小mm	6.44X4.62
Object perspective	物方视野mm	51.9X37.2

标记	处数	变更内容/原因	担当	变更日期

博信光学(青岛)有限公司
BOXIN BOXIN OPTICS (QINGDAO) CO., LTD

图面名称	0.124X远心镜头规格书					
机种名称	BNL0.124X159-12B					
绘 图			材 料	/	版 本	V0
校 对			表面处理	/	比 例	1:1
审 核			单 位	mm	页 次	1/1
批 准			视 图			A4