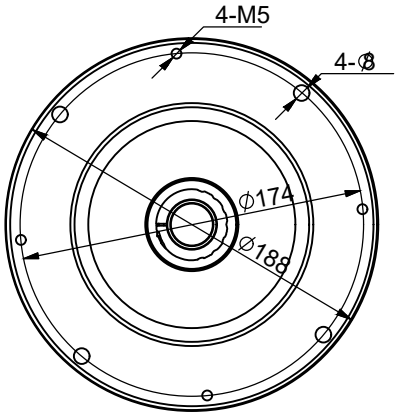

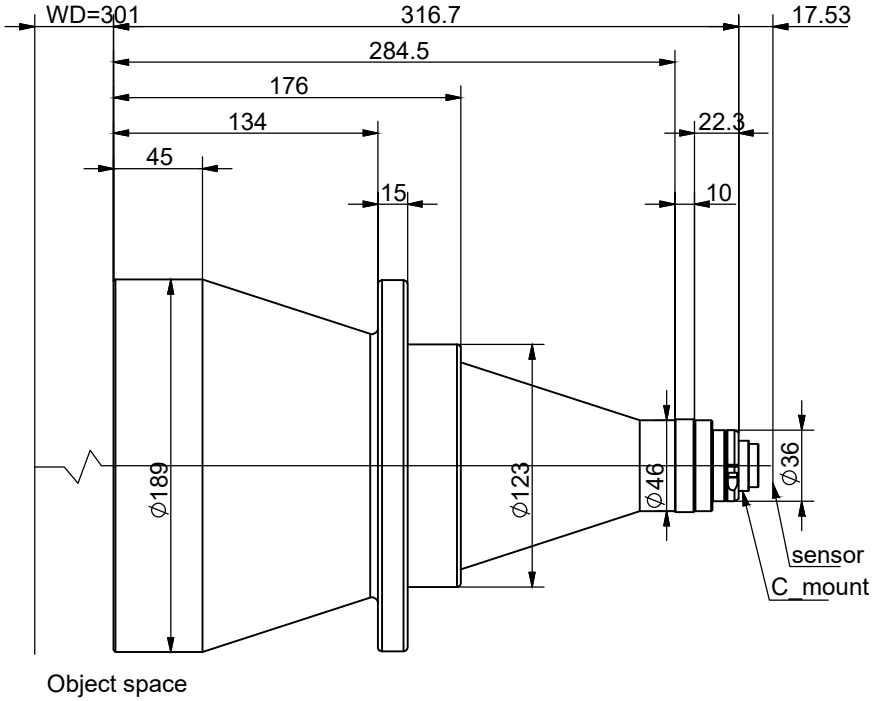

Specification			
Magnification	放大倍率	0.048X	
Conjugate Distance	物像距	635.2mm	
Working Distance	工作距离	301±4mm	
F.No	光圈值	F5	
Object Telecentricity	物方远心度	<0.1°	
Distortion	光学畸变	<0.1%	
MTF	像方MTF	190lp/mm>0.3	
DOF	景深	±22mm	
NA	数值孔径	/	
Mount	接口	C Mount	
Max Image Circle	像面	1/2.5″	
	芯片大小mm	5.7X4.28	
Object perspective	物方视野mm	118.7X89.1	

标记	处数	变更内容/原因	担当	变更日期

博信光学(青岛)有限公司
BOXIN BOXIN OPTICS (QINGDAO) CO., LTD

图面名称	0.048非同轴远心镜头规格书					
机种名称	BNL0.048X301-125B					
绘 图			材 料	/	版 本	V0
校 对			表面处理	/	比 例	1:1
审 核			单 位	mm	页 次	1/1
批 准			视 图			A4