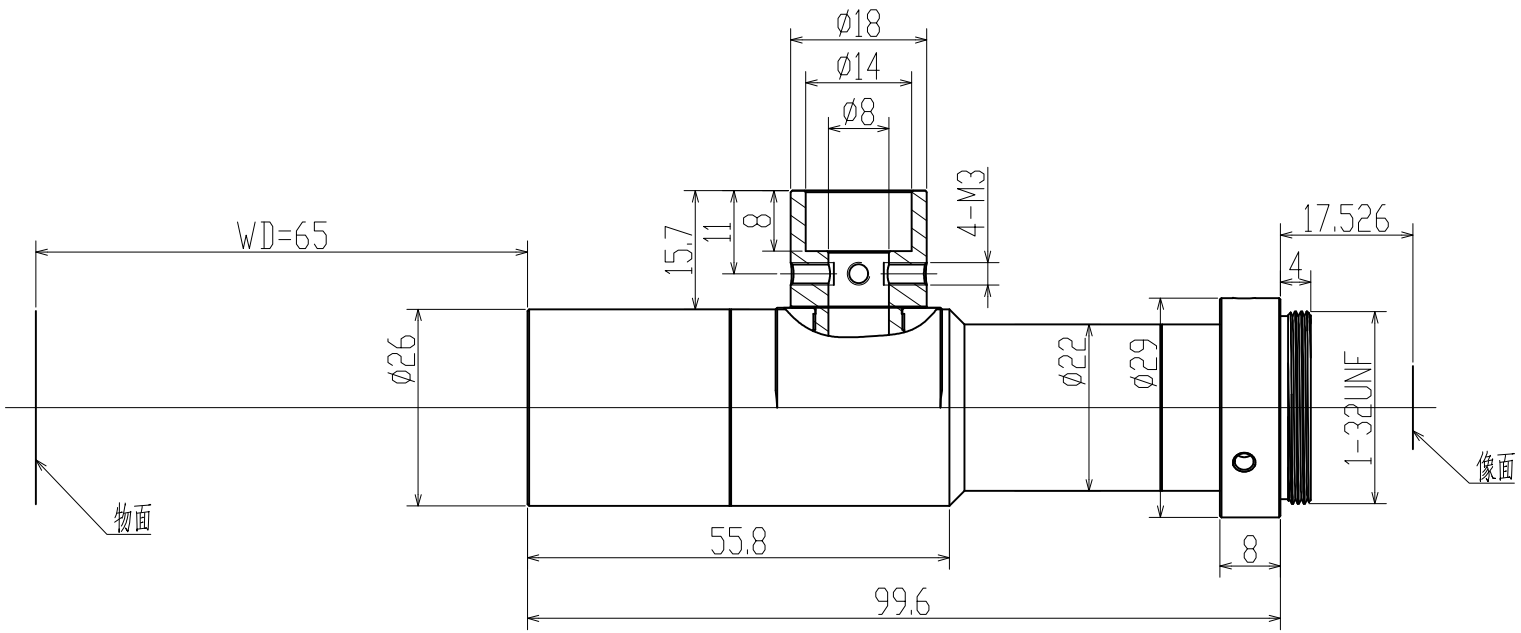

Specification			
Magnification	放大倍率	3X	
Conjugate Distance	物像距	182.12mm	
Working Distance	工作距离	65mm	
F.No	光圈值	F17	
Object Telecentricity	物方远心度	<0.05°	
Distortion	光学畸变	<0.1%	
Resolution	分辨率	>0.3@60lp/mm	
DOF	景深	0.085mm	
NA	数值孔径	0.088	
Mount	接口	C Mount	
Max Image Circle	像面	2/3″	
	芯片大小mm	8.8X6.4	
Object perspective	物方视野mm	2.93X2.13	

标记	处数	变更内容/原因	担当	变更日期

博信光学(青岛)有限公司
BOXIN BOXIN OPTICS (QINGDAO) CO., LTD

图面名称	3X同轴远心镜头规格书					
机种名称	CL3X65-23A					
绘 图			材 料	/	版 本	V0
校 对			表面处理	/	比 例	1:1
审 核			单 位	mm	页 次	1/1
批 准			视 图			A4