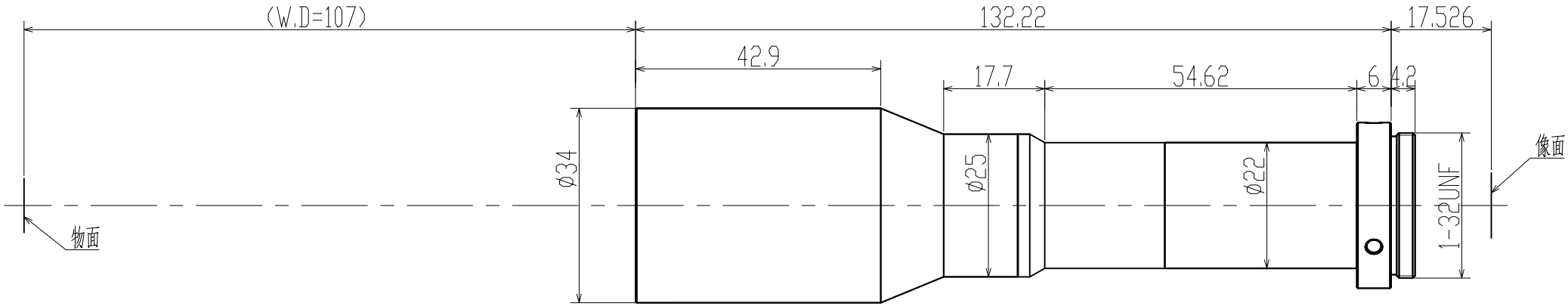

Specification			
Magnification	放大倍率	1.2X	
Conjugate Distance	物像距	256.8mm	
Working Distance	工作距离	107mm	
F.No	光圈值	F10	
Object Telecentricity	物方远心度	<0.1°	
Distortion	光学畸变	<0.05%	
Resolution	分辨率	>0.3@100lp/mm	
DOF	景深	0.3mm	
NA	数值孔径	0.06	
Mount	接口	C Mount	
Max Image Circle	像面	1/2″	2/3″
	芯片大小mm	6.4X4.8	8.8X6.4
Object perspective	物方视野mm	5.3X4	7.3X5.3

标记	处数	变更内容/原因	担当	变更日期

博信光学(青岛)有限公司
BOXIN BOXIN OPTICS (QINGDAO) CO., LTD

图面名称	1.2X 非同轴远心镜头规格书					
机种名称	NL1.2X107-23A					
绘 图			材 料	/	版 本	V0
校 对			表面处理	/	比 例	1:1
审 核			单 位	mm	页 次	1/1
批 准			视 图			A4