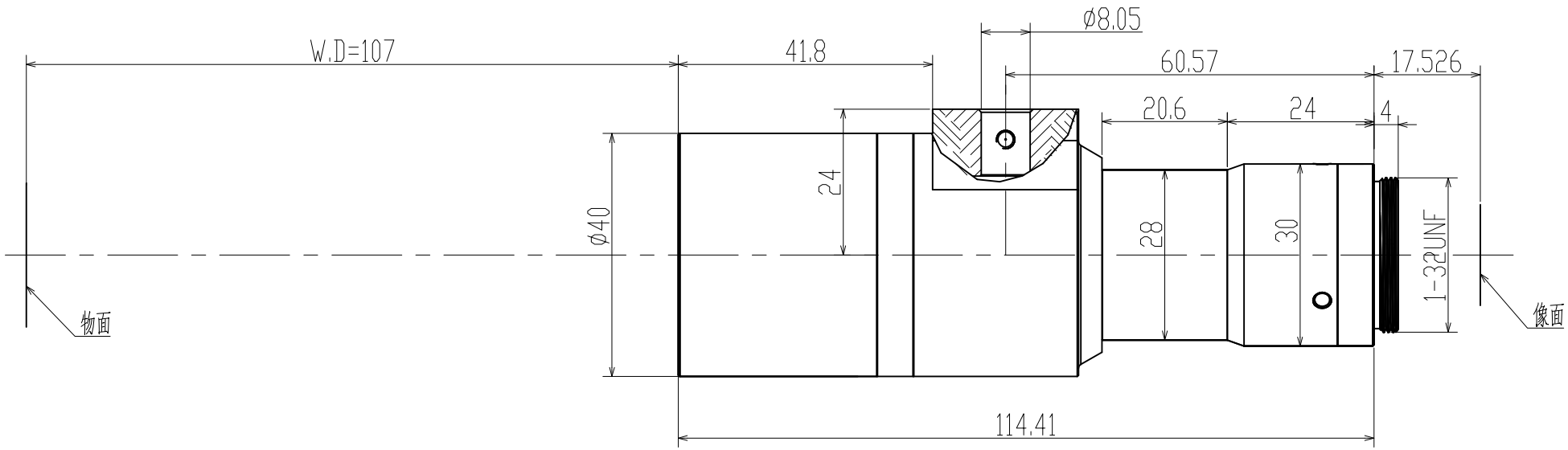


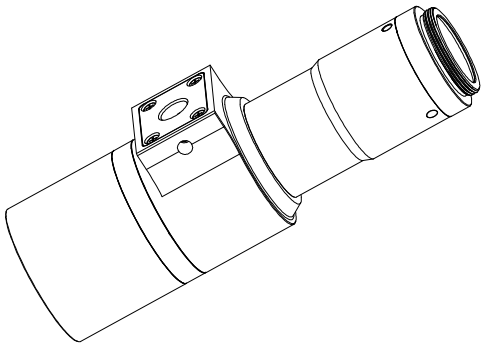

| Specification | | | |
|---|---|---|---|
| Magnification | 放大倍率 | 0.7X | |
| Conjugate Distance | 物像距 | 239.2mm | |
| Working Distance | 工作距离 | 107.2mm | |
| F.No | 光圈值 | F7 | |
| Object Telecentricity | 物方远心度 | <0.1° | |
| Distortion | 光学畸变 | <0.05% | |
| Resolution | 分辨率 | 5.3um | |
| DOF | 景深 | 0.64mm | |
| NA | 数值孔径 | 0.05 | |
| Mount | 接口 | C Mount | |
| Max Image Circle | 像面 | 1″ | 2/3″ |
| | 芯片大小mm | 13.1X8.7 | 8.8X6.4 |
| Object perspective | 物方视野mm | 18.7X12.4 | 12.5X9.1 |

| 标记 | 处数 | 变更内容/原因 | 担当 | 变更日期 |
|---|---|---|---|---|
| | | | | |

博信光学(青岛)有限公司
BOXIN BOXIN OPTICS (QINGDAO) CO., LTD

| | | | | | | |
|---|---|---|---|---|---|---|
| 图面名称 | 0.7X同轴远心镜头规格书 | | | | | |
| 机种名称 | CL0.7X107-1B | | | | | |
| 绘 图 | | | 材 料 | / | 版 本 | V0 |
| 校 对 | | | 表面处理 | / | 比 例 | 1:1 |
| 审 核 | | | 单 位 | mm | 页 次 | 1/1 |
| 批 准 | | | 视 图 | | | A4 |