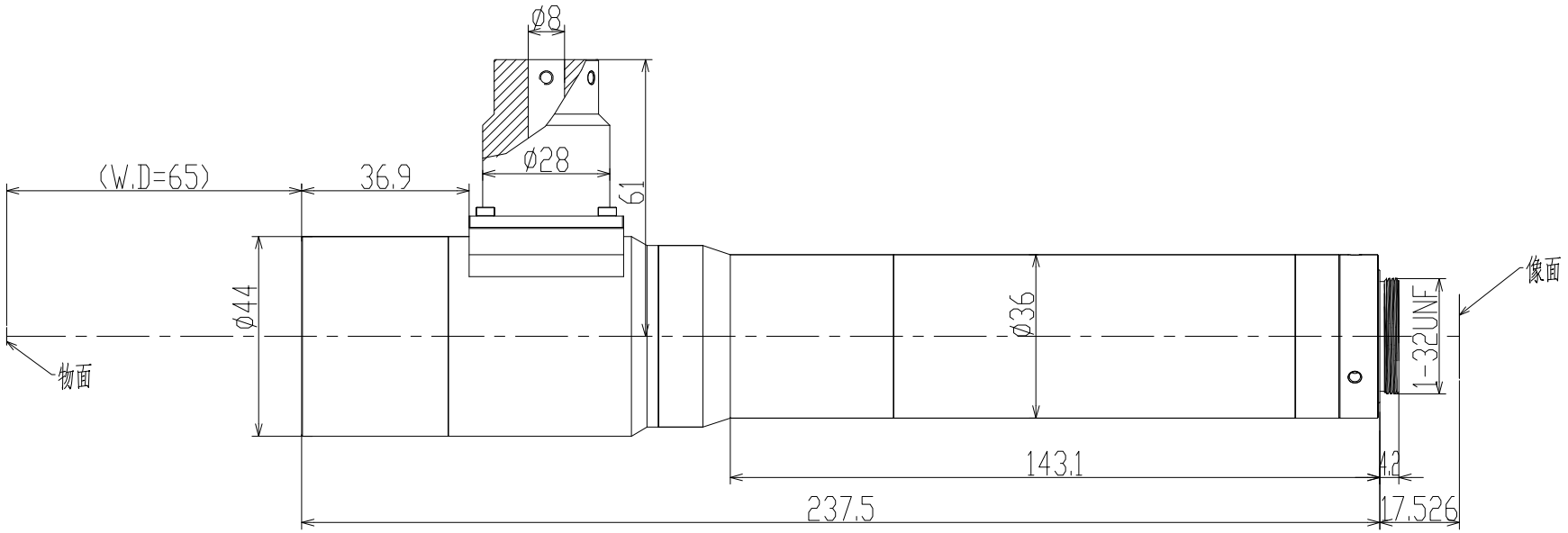

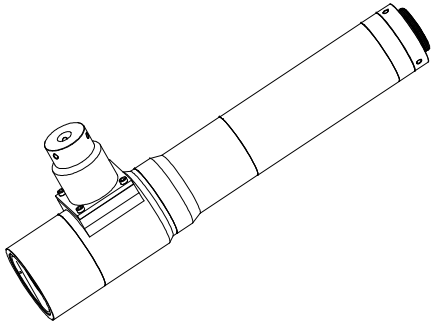

Specification			
Magnification	放大倍率	5X	
Conjugate Distance	物像距	320mm	
Working Distance	工作距离	65mm	
F.No	光圈值	F13	
Object Telecentricity	物方远心度	<0.05°	
Distortion	光学畸变	<0.03%	
Resolution	分辨率	1.5um	
DOF	景深	0.08mm	
NA	数值孔径	0.182	
Mount	接口	C Mount	
Max Image Circle	像面	1.1″	2/3″
	芯片大小mm	14.1X10.6	8.8X6.4
Object perspective	物方视野mm	2.88X2.12	2.2X1.55

标记	处数	变更内容/原因	担当	变更日期

博信光学(青岛)有限公司
BOXIN BOXIN OPTICS (QINGDAO) CO., LTD

图面名称	5X同轴远心镜头规格书					
机种名称	CL5X65-1.1F					
绘图			材料	/	版本	V0
校对			表面处理	/	比例	1:1
审核			单位	mm	页次	1/1
批准			视图			A4