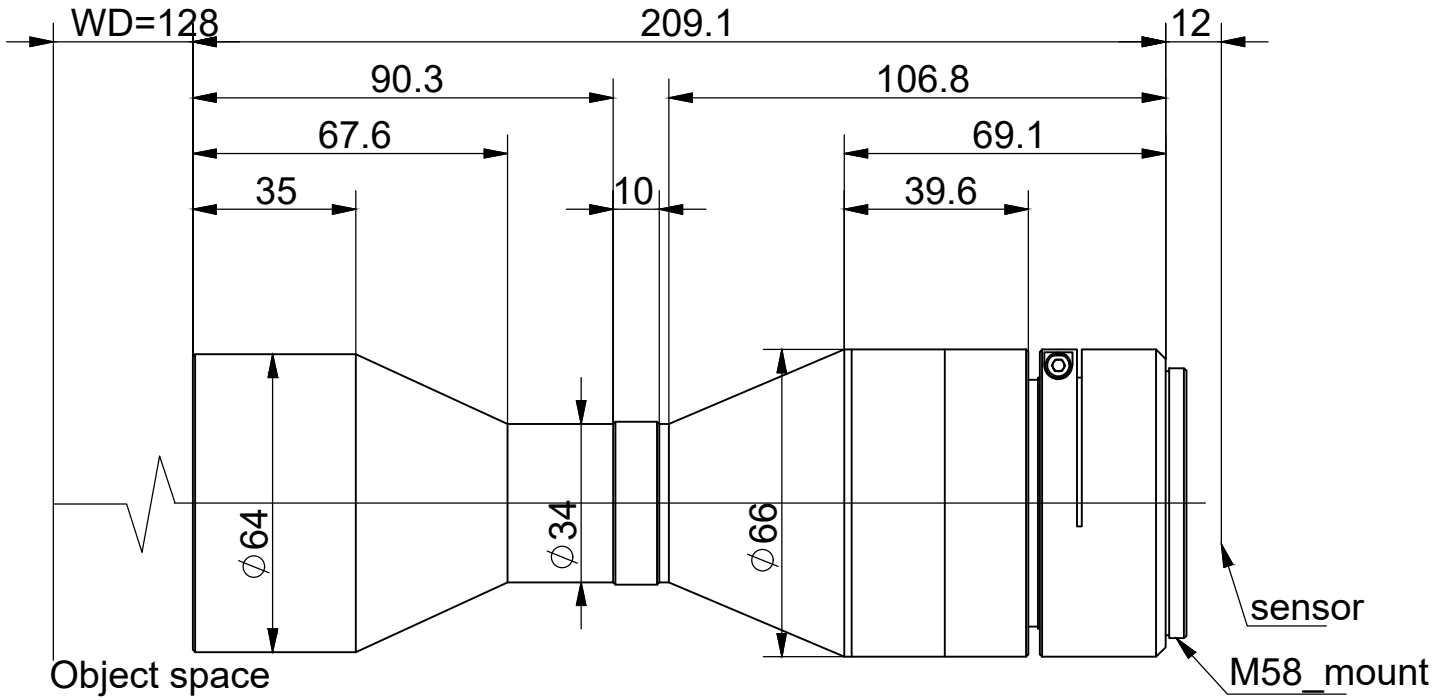

Specification			
Magnification	放大倍率	0.603X	
Conjugate Distance	物像距	349.1mm	
Working Distance	工作距离	128±2mm	
F.No	光圈值	F11.4	
Object Telecentricity	物方远心度	<0.1°	
Distortion	光学畸变	<0.1%	
MTF	像方MTF	78lp/mm>0.3	
DOF	景深	±1.5mm	
NA	数值孔径	/	
Mount	接口	M58 Mount	
Max Image Circle	像面	1.75″	
	芯片大小mm	22.53X16.9	
Object perspective	物方视野mm	37.3X28.0	

标记	处数	变更内容/原因	担当	变更日期

博信光学(青岛)有限公司
BOXIN BOXIN OPTICS (QINGDAO) CO., LTD

图面名称	0.603X 非同轴远心镜头规格书					
机种名称	BNL0.603X128-175B					
绘 图			材 料	/	版 本	V0
校 对			表面处理	/	比 例	1:1
审 核			单 位	mm	页 次	1/1
批 准			视 图			A4