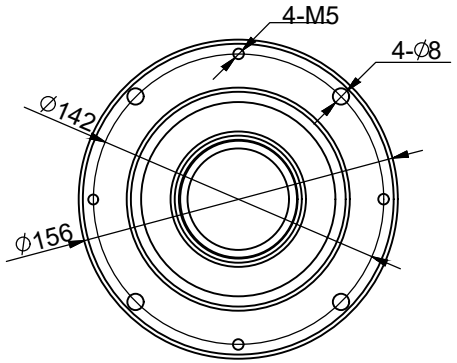

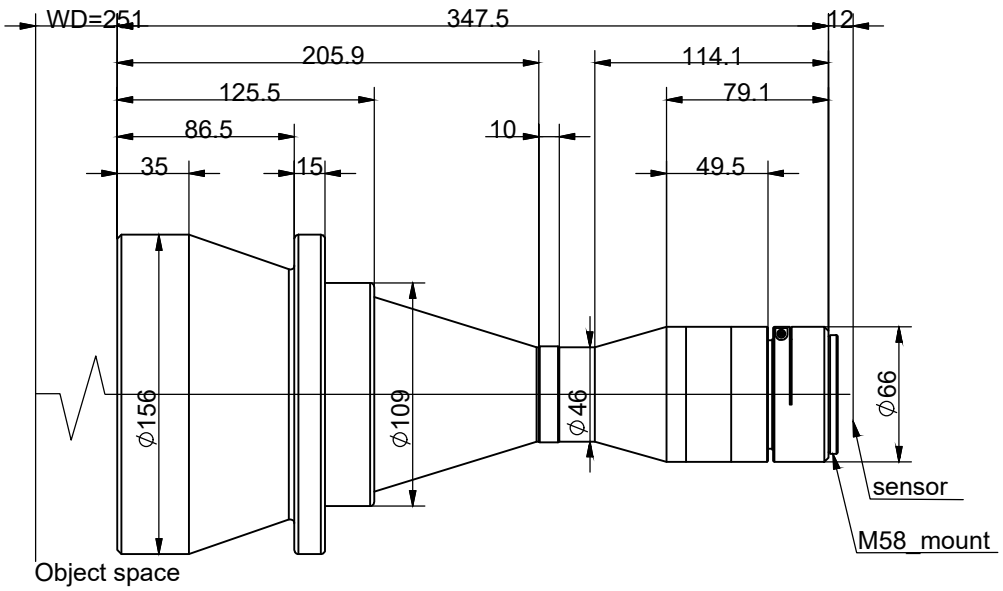

Specification			
Magnification	放大倍率	0.351X	
Conjugate Distance	物像距	609.8mm	
Working Distance	工作距离	251mm	
F.No	光圈值	8.5	
Object Telecentricity	物方远心度	<0.1°	
Distortion	光学畸变	<0.1%	
MTF	像方MTF	80lp/mm>0.3	
DOF	景深	±3mm	
NA	数值孔径	/	
Mount	接口	M58	
Max Image Circle	像面	CHR 70M	/
	芯片大小mm	31×21.7	/
Object perspective	物方视野mm	88.3×61.8	/

标记	处数	变更内容/原因	担当	变更日期

博信光学(青岛)有限公司
BOXIN BOXIN OPTICS (QINGDAO) CO., LTD

图面名称	0.351X 非同轴远心镜头规格书				
机种名称	BNL0.351X251-39B				
绘 图			材 料	/	版 本 V0
校 对			表面处理	/	比 例 1:1
审 核			单 位	mm	页 次 1/1
批 准			视 图		A4