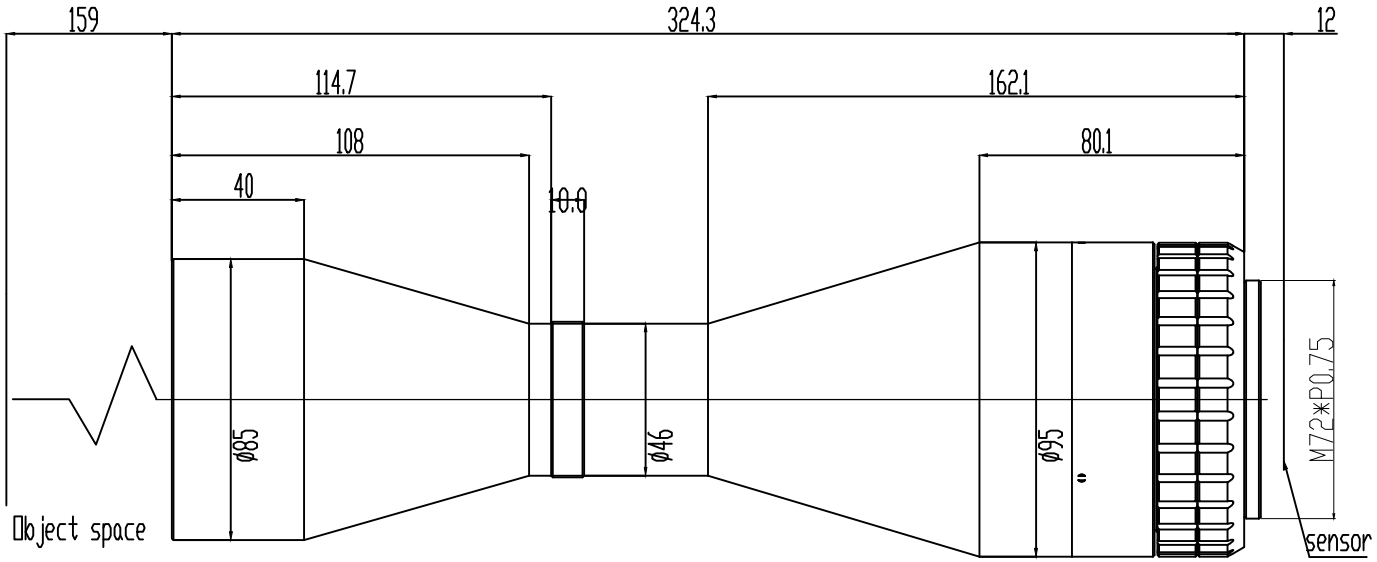

Specification		
Magnification	放大倍率	0.916X
Conjugate Distance	物像距	495.3mm
Working Distance	工作距离	159±2mm
F.No	光圈值	F12
Object Telecentricity	物方远心度	<0.1°
Distortion	光学畸变	<0.1%
MTF	像方MTF	75lp/mm>0.3
DOF	景深	±1.3mm
NA	数值孔径	/
Mount	接口	M72*P0.75
Max Image Circle	像面	16K3.5um
	芯片大小mm	ø57.34
Object perspective	物方视野mm	62.59

标记	处数	变更内容/原因	担当	变更日期

博信光学(青岛)有限公司
BOXIN BOXIN OPTICS (QINGDAO) CO., LTD

图面名称	0.916X远心镜头					
机种名称	BNL0.916X159-59B					
绘 图			材 料	/	版 本	V0
校 对			表面处理	/	比 例	1:1
审 核			单 位	mm	页 次	1/1
批 准			视 图			A4